MEM Bec déverseur de bain pour montage mural - Dark Platinum brossé

MEM

13 801 782 Version du produit de 3/10/2014

- saillie 220 mm
- jet rectangulaire enrichi en air
- rosace 60 x 60 mm
- diamètre de percement 37 mm
- raccord 1/2"
- débit d'eau maxi. 38,5 l/min avec une pression d'écoulement de 3 bars

Dark Platinum brossé	13 801 782-99
Chrome	13 801 782-00
Platine brossé	13 801 782-06
Platine	13 801 782-08
Dark Chrome	13 801 782-19
Laiton brossé (Or 23cts)	13 801 782-28
Champagne brossé (Or 22cts)	13 801 782-46
Champagne (Or 22cts)	13 801 782-47

Accessoires recommandés

Coude mural à encastrer - 35 085 970 90
●profondeur de montage max. mm
●profondeur de montage mini. mm

MEM Bec déverseur de bain pour montage mural - Dark Platinum brossé

13 801 782 Version du produit de 3/10/2014

mm [inches]

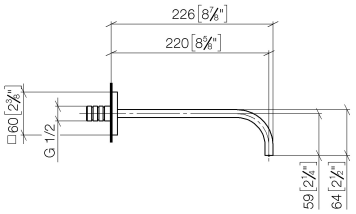

Diagramme de débit

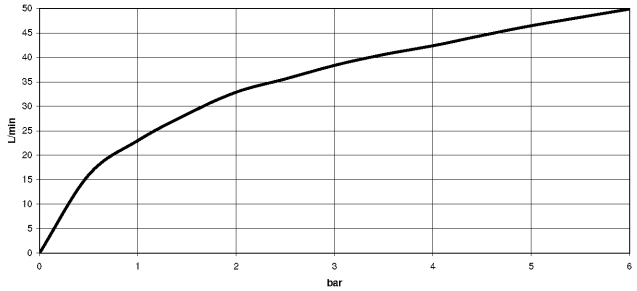

Codes & Standards

Scottish Water Byelaws	UK Water Supply Regulations

MEM Bec déverseur de bain pour montage mural - Dark Platinum brossé

13 801 782 Version du produit de 3/10/2014

Certificats

WRAS_2203

MEM Bec déverseur de bain pour montage mural - Dark Platinum brossé

13 801 782 Version du produit de 3/10/2014

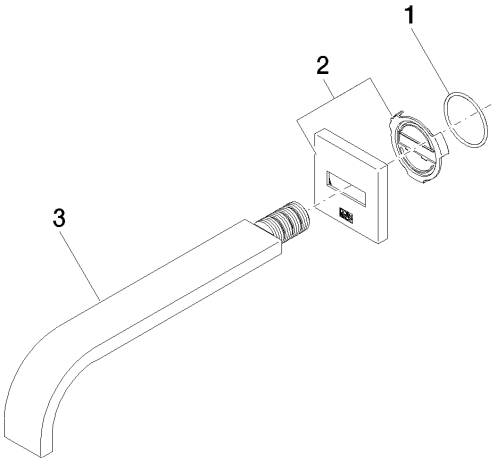

Liste des pièces de rechange

N°	Article Numéro	Désignation	Fréquence de montage	Délai de livraison
1	09 14 10 111 90	joint	1	2
2	90 27 78 035 00-99	rosace	1	30
3	04 28 22 290 00-99	bec déverseur	1	30